PASO1.-BOCETO PLANO ZY

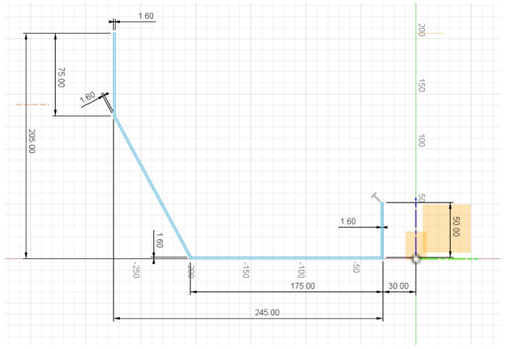

PAS 2.-REVOLUCIÓN PARCIAL(-90º) ALREDEDOR DEL EJE Z

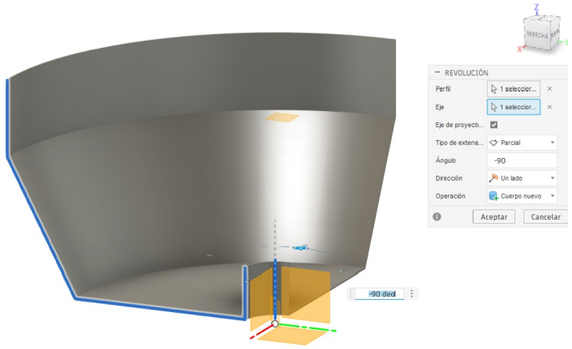

P3.- FILLET 36mmINT+EXT

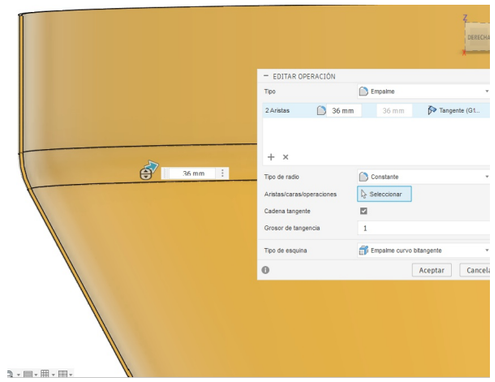

PASO4.-BOCETO PLANO ZY +PROYECIÓN BORDE INTERIOR

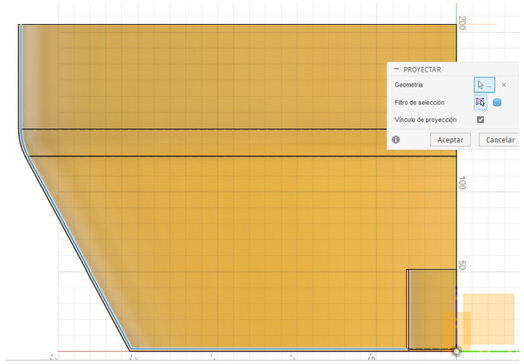

PASO5.-OFFSET DE -20 MM DE LA PROYECIÓN BORDE INTERIOR

P_6.- CIERRO DESFASE...LA PARTE DE ABAJO 30mm ANTES DEL FINAL

P_7.-REDONDEO 10MM

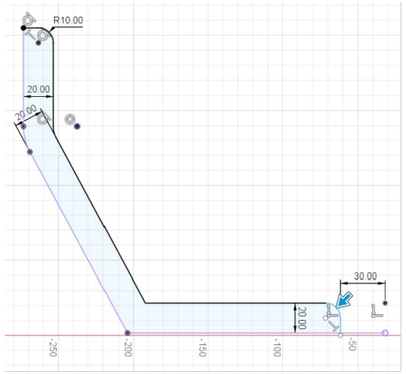

P_8.- OFFSET 10 mm INTERIOR

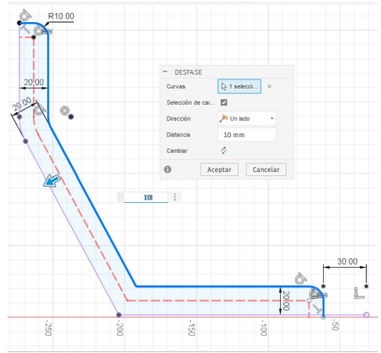

P_9.- orificios 10mm...en bordes y puntos medios de cada tramo del offset de construcción...FIN BOCETO

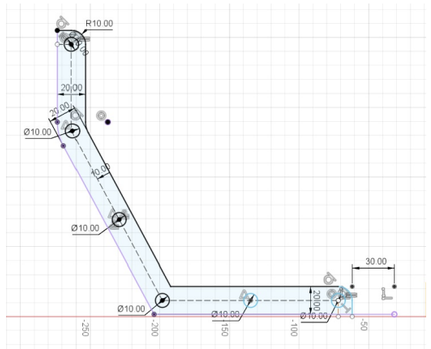

P_10.- EXTRUSIÓN SOLAPA -3mm

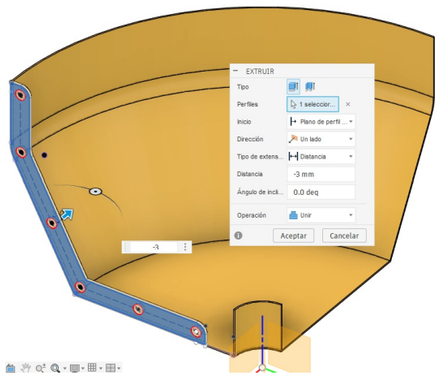

p11.-creamos plano en agulo 45º respecto eje z

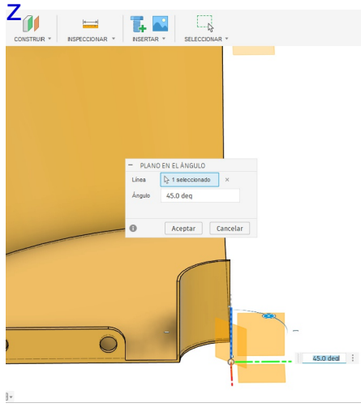

p12.-simetria de la operacion extrusion vs eje 45º

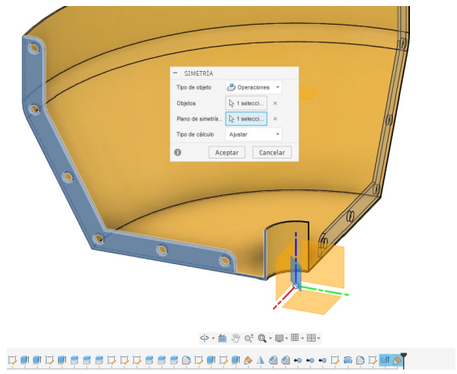

PASO13: PATRON CIRCULAR DEL CUERPO X4 SELECCIONANDO EL EJE Z

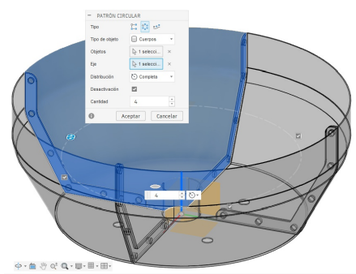

Dept.	Technical reference	Created by Ecosat 26/12/2025	Approved by
		Document type	Document status
		Title ECOBOYA_FLOTADOR OPERACIONES DISEÑO INFERIOR	DWG No.
			Rev. / Date of issue / Sheet 1/1